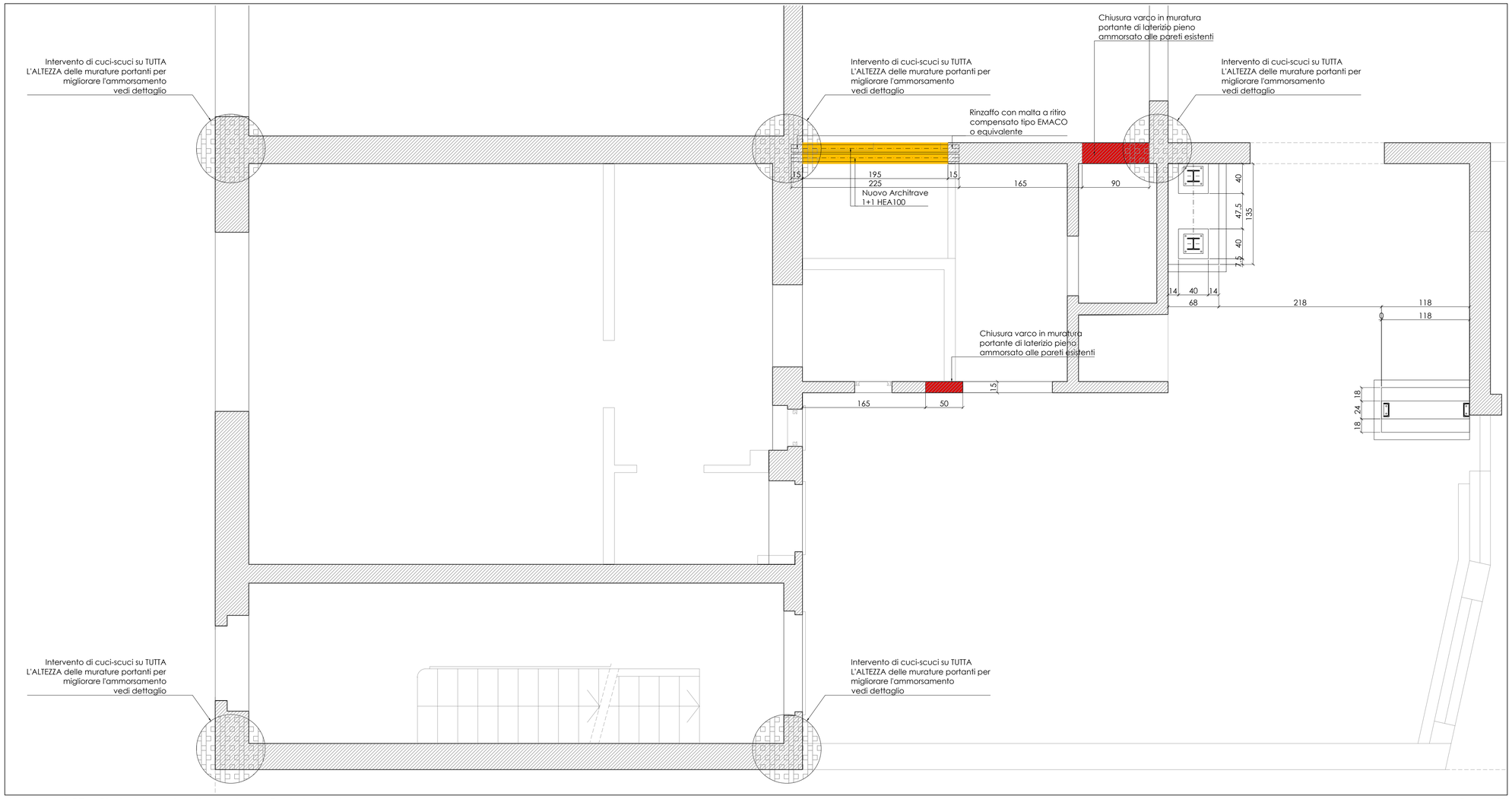

Muri portanti PT – Pianta Interventi sulle murature e Fondazioni scala

Rapp. 1:25

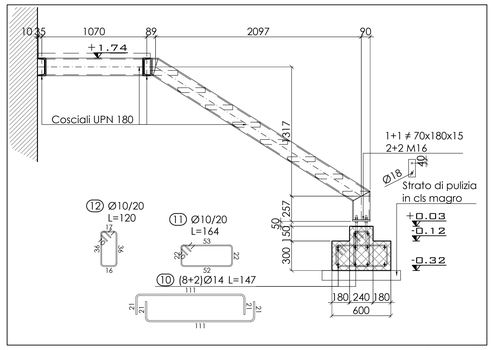

Nuova Scala – Sezione C-C

Rapp. 1:25

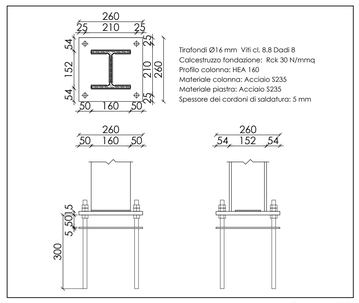

Nuova Scala – Giunto di base HEA 160

Rapp. 1:25

NOTA BENE
VERIFICARE TUTTE LE DIMENSIONI IN CANTIERE.
TRATTANDOSI DI INTERVENTO SU EDIFICIO ESISTENTE IL PROGETTO SI BASA SU QUANTO E' STATO POSSIBILE RILEVARE. PER QUANTO NON E' STATO POSSIBILE RILEVARE SONO STATE FATTE IPOTESI E PROGETTI SIMULATI IN SECONDO QUANTO INDICATO SULLE NTC 2008 E RELATIVA CIRCOLARE APPLICATIVA.

VERIFICARE LO STATO DI AMMORSAMENTO DELLE PARETI MEDIANTE SAGGI LOCALIZZATI IN CORRISPONDENZA DEGLI INCROCI TRA MURI ORTOGONALI

MATERIALI

CALCESTRUZZO (UNI EN 206-1)	Classe di resistenza **Rck (N/mmq)**	A/Cmax	Dimensione max nominale aggregati (mm)	Classe di esposizione ambientale	Classe di consistenza	Tipologia strutturale
GETTI IN OPERA:						
Sottofondazioni	≥ 15	-	-	-	-	Non Armato
Strutture di fondazione	C25/30	0.60	26	XC2	S4	Armato
Solai	C25/30	0.60	26	XC2	S4	Armato

ACCIAIO PER OPERE IN C.A.
Armatura ordinaria in acciaio ad aderenza migliorata Acciaio B450 C

COPRIFERRO STRUTTURE GETTATE IN OPERA

DURABILITA'	
Strutture di fondazione	c ≥ 40 mm

E' PREVISTO L'UTILIZZO DEI DISTANZIATORI IN PLASTICA PER GARANTIRE IL COPRIFERRO PRESCRITTO SU TUTTE LE SUPERFICI DI GETTO

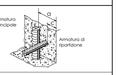

INTERVENTI SULLE MURATURE PORTANTI
APERTURA DI VARCHI IN MURI PORTANTI
PREVIA APERTURA DI VARCHI NELLE MURATURE PORTANTI E' NECESSARIO PROCEDERE ALLA POSA IN OPERA DI ARCHITRAVE METALLICO COME DA DETTAGLI COSTRUTTIVI
RIPRISTINO DI MASCHI MURARI
I RIPRISTINI DELLE TESSITURE MURARIE DOVRANNO ESSERE ESEGUITE CON BLOCCHI EN LATERIZIO PORTANTI CHE DOVRANNO ESSERE AMMORSATI ADEGUATAMENTE NELLE PARETI PORTANTI SU TUTTI I LATI
RINFORZO DEI SETTI MURARI
IL RINFORZO DEI SETTI MURARI DOVRA' ESSERE ESEGUITO MEDIANTE CUCITURA DELLE LESIONI CON BARRE IN ACCIAIO B450C Ø12/30CA GIUNCONICI E SUCCESSIVA RISARCITURA DELLA LESIONE MEDIANTE RESINA EPOSSIDICA TIPO FISCHER C700 HP PRO O EQUIVALENTE

ACCIAIO DA CARPENTERIA METALLICA (UNI EN 10025-1/6:2005 - UNI EN 1090:2012)

PROFILATI E LAMIERE (UNI EN 10025/05)	Acciaio	S235 JR/J0
PIOLATURA	Tipo TECNARIA VCEM (per solai in cls), CL12/40 (per solai in legno) o CTF12/40 (per travi metalliche) o equivalente	
BULLONERIA VITI	Non precaricata UNI EN 15048 Alta resistenza 8.8 secondo UNI EN 20898/1 (dic. 91)	composizione: 1 vite+2 rondelle+1 dado
ROSETTE E PIASTRINE	C50 UNI 7845 - EN 10083 temprato e rinvenuto con durezza HRC 32/40	
DADI	classe 8	

SALDATURE
Le saldature eseguite in officina ed in cantiere dovranno rispettare le NTC (DM 14/01/2008 - UNI EN 1090:2012).
Tutte le saldature dovranno essere di 1° classe a completa penetrazione.
Verificare dimensioni, quote e forometrie mediante premontaggio in officina. Verificare quote e tracciamenti in cantiere.
Barre e piastre, piastre zancate, ancoraggi in genere, ecc: dovrà essere utilizzata malta preminerale a ritiro compensato tipo Emaco
DOCUMENTAZIONE DA RICHIEDERE AL PRODUTTORE
Certificati caratteristiche meccaniche (D.M. 14/01/2008)
CONTROLLI DA PREVEDERE (Rif. normativo: UNI EN 1090:2012)

SALDATURE A CORDONI D'ANGOLO
SECONDO IL SEGUENTE SCHEMA:
$t_1 \leq t_2$ $t_1/2 \leq a \leq t_1/2$
$b \geq 1.3 t_1$ $a \geq 0.7b$

SALDATURE A COMPLETA PENETRAZIONE
SECONDO IL SEGUENTE SCHEMA:
d = 1.3 t (t=0 parte 6 - punto 2.4.3 D.M.LL.PP. del 9/01/96 Norme Tecniche per il calcolo...)

-E' prescritta la fornitura dei certificati relativi ai materiali impiegati
-Barre e piastre, piastre zancate, ancoraggi in genere, ecc: dovra' essere utilizzata malta pre/miscelata tipo Emaco
-E' vietata qualunque aggiunta di acqua in cantiere nel cls

MESSA A TERRA (Strutture in c.a. e metalliche)
TUTTE LE STRUTTURE DOVRANNO ESSERE ELETTRICAMENTE CONTINUE

NOTA BENE: LE FOROMETRIE IMPIANTISTICHE DOVRANNO ESSERE VERIFICATE CON GLI ELABORATI ELETTROMECCANICI

ANALISI DEI CARICHI

	PERMANENTI	VARIABILI
SOLAI ESISTENTI	1.00 + 0.40 kPa	2.00 kPa
NUOVA COPERTURA	1.00 kPa	1.20 kPa
NUOVA SCALA		2.00 kPa

FASE 1
PERFORAZIONE A 45° DEL MURO, Ø20, L= 60 cm

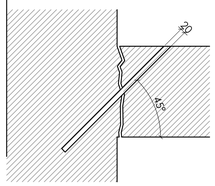

FASE 4
RIEMPIMENTO CON RESINA EPOSSIDICA TIPO FISCHER TIPO C700 HP PRO O EQUIVALENTE.
POSA DI ARMATURA METALLICA Ø12, L=50 cm

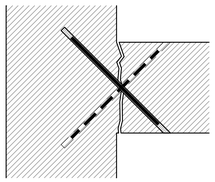

FASE 2
RIEMPIMENTO CON RESINA EPOSSIDICA TIPO FISCHER TIPO C700 HP PRO O EQUIVALENTE.
POSA DI ARMATURA METALLICA Ø12, L=50 cm

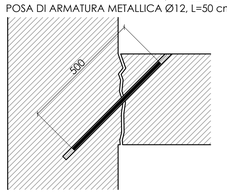

FASE FINALE
RIEMPIMENTO CON RESINA EPOSSIDICA TIPO FISCHER TIPO C700 HP PRO O EQUIVALENTE DELLA LESIONE

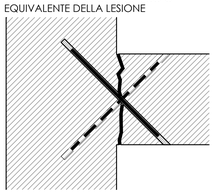

FASE 3
PERFORAZIONE A 135° DEL MURO, Ø20, L= 60 cm
30 cm AL DI SOTTO DEL FORO PRECEDENTE

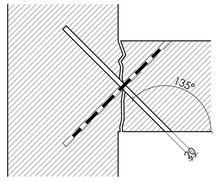

Fasi di Intervento sui muri portanti

Rapp. 1:10

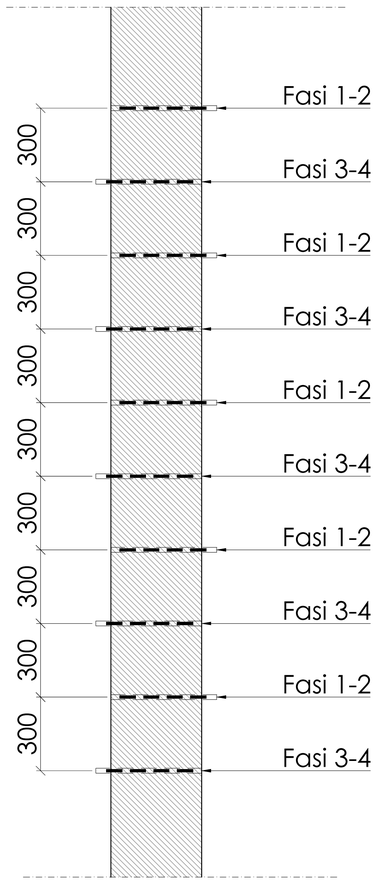

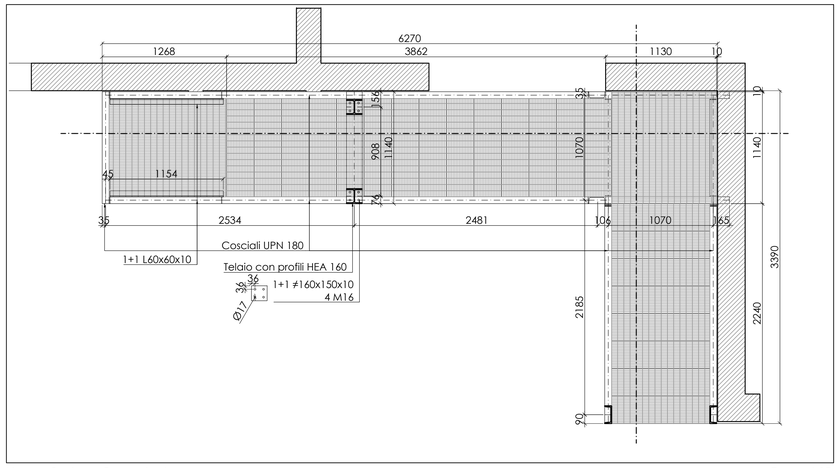

Nuova Scala – Carpenteria

Rapp. 1:25

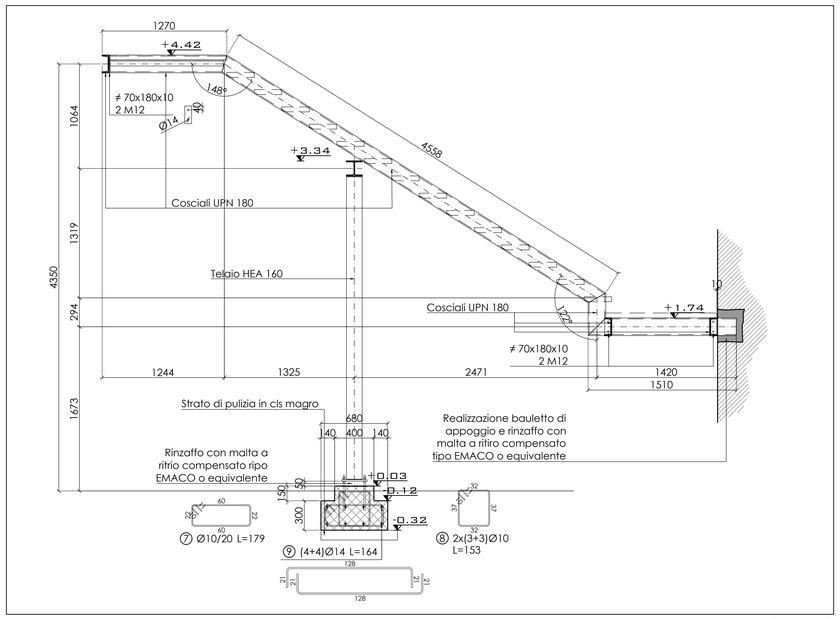

Nuova Scala – Sezione B-B

Rapp. 1:25

Regione Lombardia
Provincia di Milano
Comune di
CUSANO MILANINO

15

RISTRUTTURAZIONE DELL'EDIFICIO DI VIA SEVESO 10 CON FINALITA' DI HOUSING SOCIALE

Tav ST 02

PROGETTO DEFINITIVO/ESECUTIVO

SCALA: **1:25**
DATA: **12/2017**
COM. AS_1726
REV.
FILE: ST_01-02_00_Interventi Strutturali_EXP.dwg

STATO DI PROGETTO:
CONSOLIDAMENTO DELLE MURATURE E SCALA
-CARPENTERIE E DETTAGLI

Progetto: Raggruppamento Temporaneo di Professionisti

Studio Tecnico Associato AS32
Arch. A. Vergnano - Ing. A. Camelliti -
Arch. A. Di Gregorio - Arch. S. Arena

Corso Peschiera 136, 10138 Torino
Tel 011 0361986 fax 011 0361987
e-mail studio.as32@gmail.com

Arch. Mauro Roberto Matera
Via Rivarolo 49/A, 10071 Borgaro T.se (TO)

Dott. Geol. Mirco Rosso
Via Cossano 14, 10161 Maglione (TO)

Responsabile Unico del Procedimento: **Dott. Marco Iachelini**