Protocollo_c_c707IUFJOM_GE/2020/0101666_del_17/12/2020_-_Pag_1_di_1

PIANTA PIANO TERRA
Scala 1:100

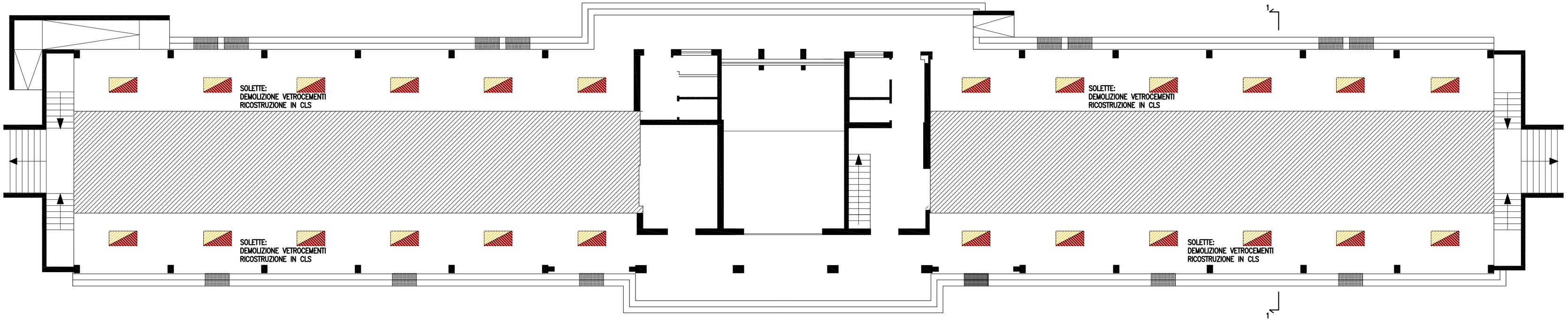

SEZIONE 1–1
Scala 1:50

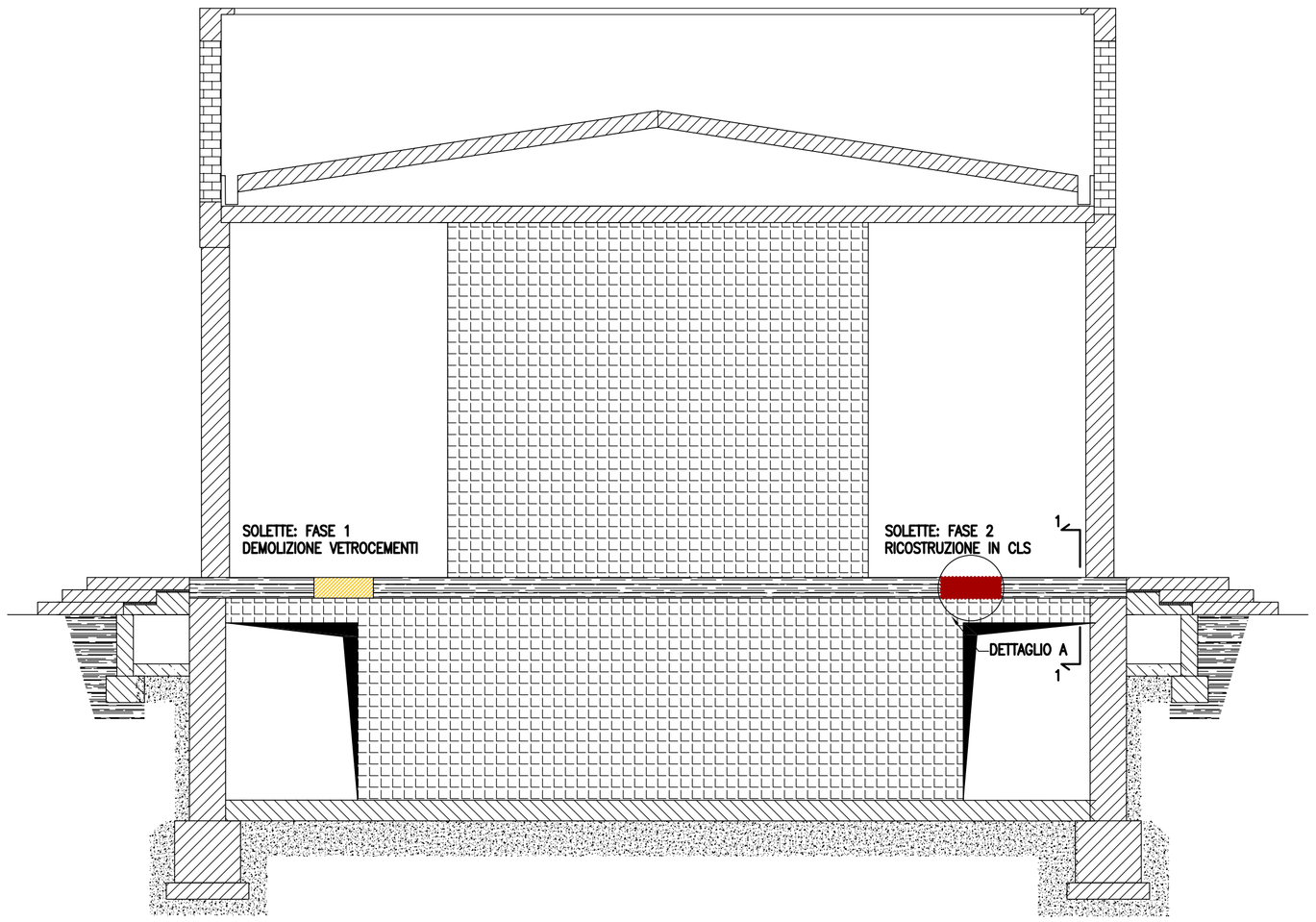

SEZ. B–B
Scala 1:10

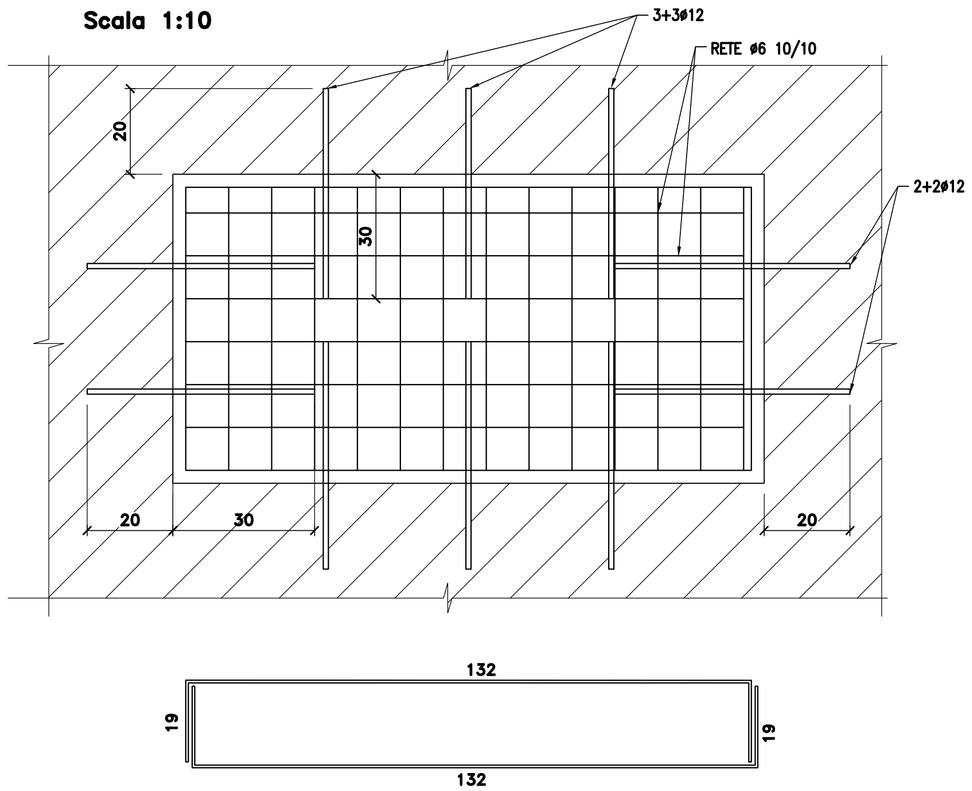

RETE ELETTROSALDATA ø6 MAGLIA 10/10 LT=170

SEZ.A–A
Scala 1:10

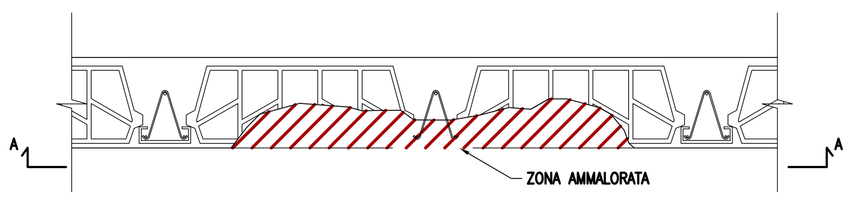

N.B.; COMPENSARE DOVE NECESSARIO I VUOTI DELLE PARTI NON STRUTTURALI CON SCHIUMA POLIURETANICA AUTOESPANDENTE
MODUS OPERANDI:
– INSUFFLARE LA SCHIUMA;
– A ESPANSIONE COMPLETATA RIMUOVERE L'ECCESSO;
– FINIRE CON RASANTE TIRATO A FRATTAZZO DI SPUGNA PREVIO POSA DI RETE ANTI FESSURAZIONE.

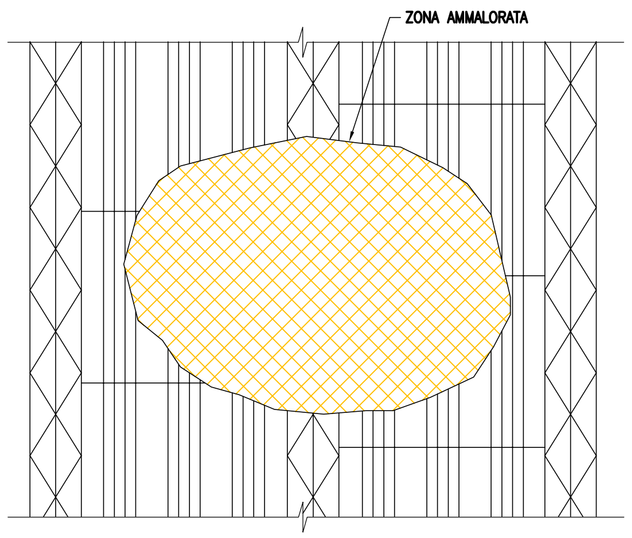

DETTAGLIO A
Scala 1:10

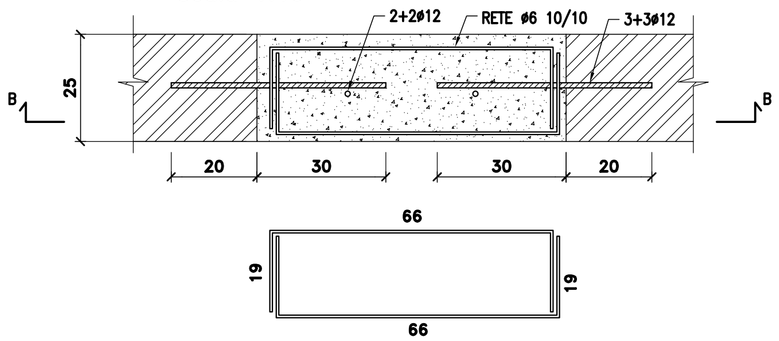

RETE ELETTROSALDATA ø6 MAGLIA 10/10 LT=104

PER CHIUSURE LUCERNARI

INGHISAGGI E RIPRESE DI GETTO

– Rimuovere l'intonaco in corrispondenza del solaio esistente, eseguire una superficiale martellinatura per creare una superficie irregolare, rimuovere le parti incoerenti e pulire la superficie.
– Eseguire i carotaggi come da progetto con inclinazione (5°/10°) fori ø +2mm, inghisare i ferri con resina epossidica tipo HILTI HIT RE500 o similare.
– Applicare sulla superficie primer epossidico per riprese di getto.

PER RIPRISTINO SOLAI AMMALORATI

RIPRISTINO BORDI DI DEMOLIZIONE O SUPERFICI ESISTENTI LESIONATE, RIPRISTINO DEL COPRIFERRO

– Rimuovere parti incoerenti e pulire la superficie con idonee attrezzature, tagliare le armature esistenti che non devono essere ripiegate/raddrizzate, asportare lo stato di ruggine esistente, mediante spazzolatura con spazzola metallica o sabbiatura a metallo bianco e passivare i ferri con inibitore di corrosione.
– Applicare sulla superficie primer per riprese di getto, ripristinare il copriferro netto minimo (200mm) con applicazione di malta cementizia tixotropica a ritiro controllato.

RIPRISTINO DELLE ARMATURE DI RIPRESA ESISTENTI

– Rimuovere parti incoerenti e pulire la superficie di ripresa con idonee attrezzature, raddrizzare le armature esistenti e sostituire quelle non recuperabili con barre di uguale diametro (sormonto minimo 50ø).
– Asportare lo strato di ruggine esistente, mediante spazzolatura con spazzola metallica o sabbiatura a metallo bianco e passivare i ferri con inibitore di corrosione.
– Applicare sulla superficie primer per riprese di getto.

MATERIALI :

– CLS GETTI
classe resistenza: C28/35 UNI ENV 13670–1: 2001
dimensione max aggregati: Dmax < 20 mm
classe esposizione: XC2 UNI EN 206–1: 2006
lavorabilità: S4

– BETONCINO PER RIPRISTINI TIPO MAPEGROUT TIXOTROPICO O COLABILE A SECONDA DELLE SUPERFICI DA TRATTARE

– ACCIAIO PER ARMATURE C.A.
tipo B450C in barre controllato e certificato
sovrapposizione armature ≥ 50ø
copriferro strutture ≥ 30 mm

– RESINA TIPO HILTI HIT–RE 500

NOTE:

– QUALORA SI PRESENTINO INTERFERENZE CON LE STRUTTURE O IMPIANTI ESISTENTI L'ESECUTORE E' TENUTO AD AVVISARE PREVENTIVAMENTE LA D.L. ED I PROGETTISTI.

Progettista:
enrico volpe
ingegnere

Committente: COMUNE DI CINISELLO BALSAMO (MI)
VIA UMBERTO GIORDANO 3 – 20092 – CINISELLO BALSAMO

PROGETTAZIONE DEFINITIVA/ESECUTIVA, COORDINAMENTO SICUREZZA IN FASE DI PROGETTAZIONE, RELATIVAMENTE AI LAVORI DI MANUTENZIONE STRAORDINARIA E ADEGUAMENTO ALLA NORMATIVA DEI CIMITERI COMUNALI DEL COMUNE DI CINISELLO BALSAMO

DATA: DICEMBRE 2020
SCALA: 1:10 1:50 1:100

Elaborato:
CIMITERI DI CINISELLO BALSAMO
INTERVENTO 1
INTERVENTI STRUTTURALI
PIANTE, SEZIONI, DETTAGLI (TAV. 2)

Tav. N.: 9
REDATTO CONTROLLATO APPROVATO

Agg.:	D.Agg.:	Motivo:
Agg.:	D.Agg.:	Motivo:
Agg.:	D.Agg.:	Motivo:
Agg.:	D.Agg.:	Motivo:

1986 progetto VIPI
progettoVIPI - 20143 Milano - Via Segantini, 73 - 02 58105214 339 4843190

riproduzione e divulgazione vietata a norma di legge