	LINEA ACS INOX AISI 316L ELETTROUNITO TIG + COIBENTAZIONE 30 mm
	LINEA RICIRCOLO INOX AISI 316L ELETTROUNITO TIG + COIBENTAZIONE 30 mm
	LINEA Mbus DOPPINO SCHERMATO 1 mmq

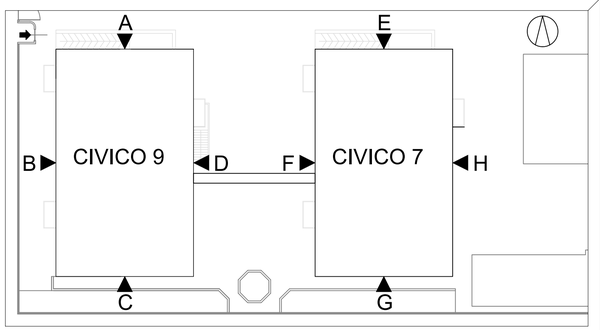

NOTA: I DETTAGLI DI VINCOLO RAPPRESENTATI NELLA PRESENTE COLONNA SONO COMUNI A TUTTE LE COLONNE

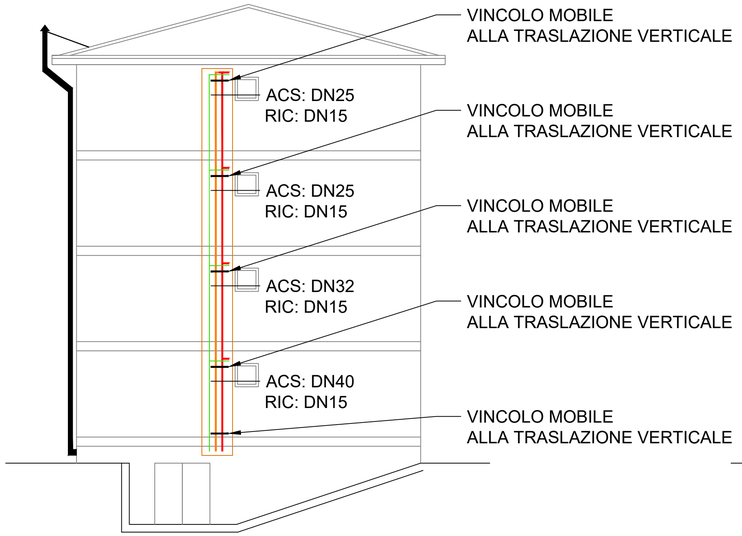

VISTA A

VISTA B

NOTA: TUTTE LE TUBAZIONI SONO ISOLATE IN ACCORDO AL DPR 412/93

La presente edizione sostituisce integralmente tutte le edizioni precedenti.

AUTHORITY	SIGNATURE
	ORDINE DEGLI INGEGNERI DELLA PROVINCIA DI MILANO – SARTI FABIO – Sez. A – Settore Civile e Ambientale – Settore Industriale – Settore dell'Informazione – n° A 22738

OLTRE S.a.s. di Fulvia Mezgec & C.
via Calatafimi 2 - 20025 - Legnano (MI)
info@oltre.energy
www.oltre.energy

OBJECT	REFERENCE
CASE COMUNALI VIA F.LLI CERVI 7-9 CINISELLO BALSAMO	COMUNE DI CINISELLO BALSAMO
TITLE	**REFERENCE**
PROSPETTI CIVICO 9	MANAGEMENT DEL TERRITORIO SERVIZI LAVORI PUBBLICI

ID	JOB	TYPE	FILE NUMBER	SHEET	REVIEW	DATE
027	L005	DRW	00001	004	02A	2020/05/01

UNI A2+ (840X420)

Il presente documento è di proprietà della società OLTRE. La società OLTRE tutela i propri diritti a rigore di legge.